Poignée escamotable AGA 6040

En polyamide
Verrouillée par demi-cylindre

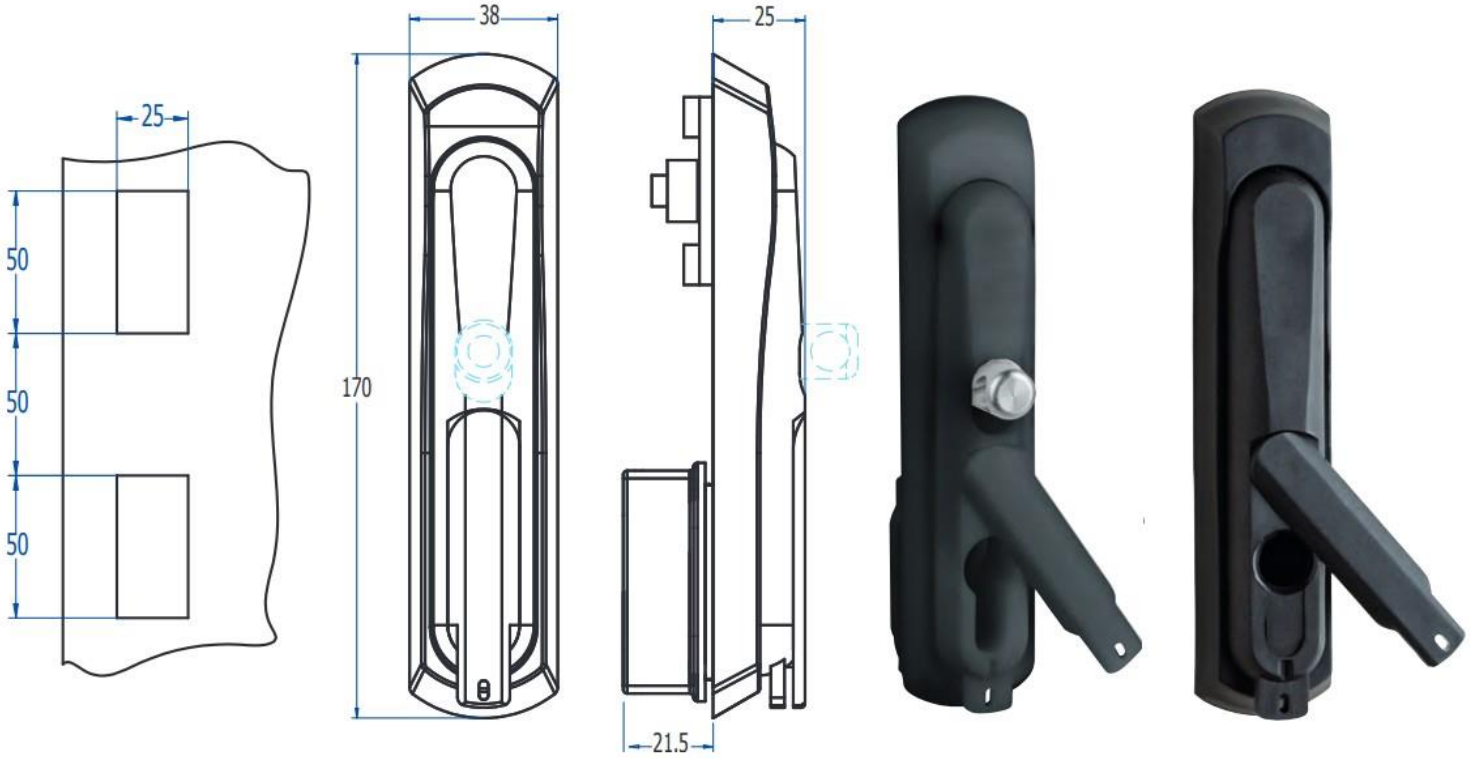

Poignée escamotable polyamide verrouillée par demi-cylindre.
Différents cylindres disponibles :

- Cylindre à clé standard,
- Cylindre à clé de sécurité avec clé propre et clé passe général,
- Cylindre à insert triangle de 8,
- Cylindre à insert carré de 8,
- Cylindre à insert fente,
- Cylindre à insert double barre.

Indiquer à la commande le type de cylindre choisi.

Joint d'étanchéité disponible.
Verrouillage par cadenas en option.

Références : **PE2538170C8P6041**

PE2538170C8P6043 *pour option de verrouillage complémentaire par cadenas*

Peut-être couplée à une tringlerie de verrouillage multipoints : voir page suivante

Poignée escamotable AGA 6040

En polyamide
Verrouillée par demi-cylindre

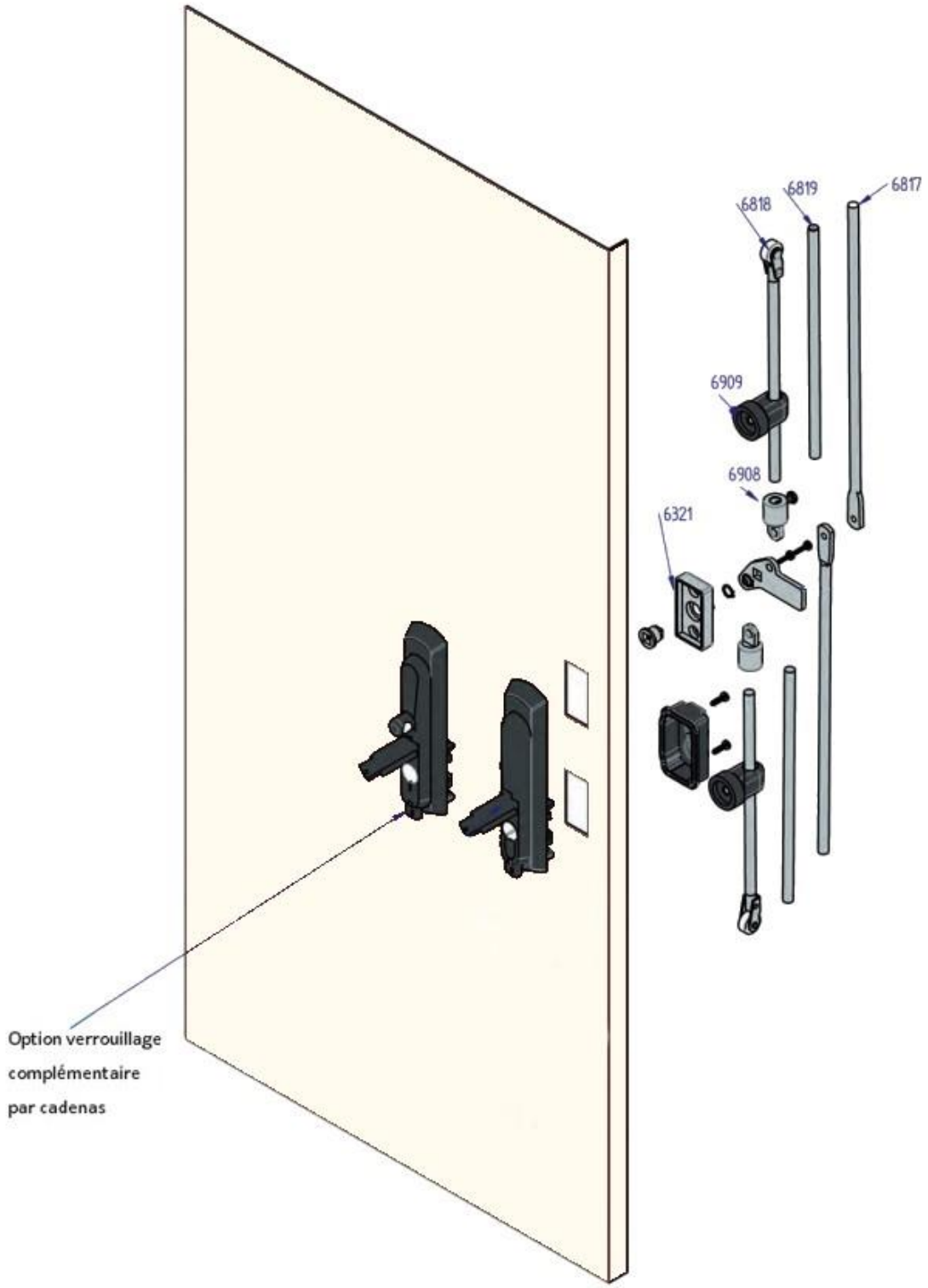

Poignée escamotable AGA 6040

En polyamide

Verrouillée par demi-cylindre

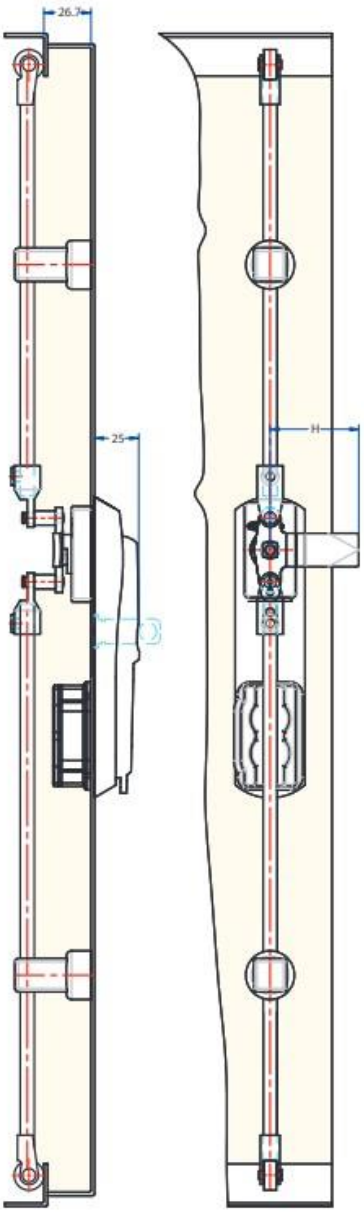

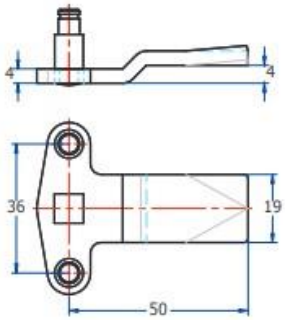

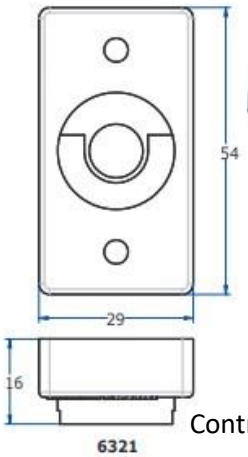

Contrepartie pour poignée

Référence : **ROSPEAG6321**

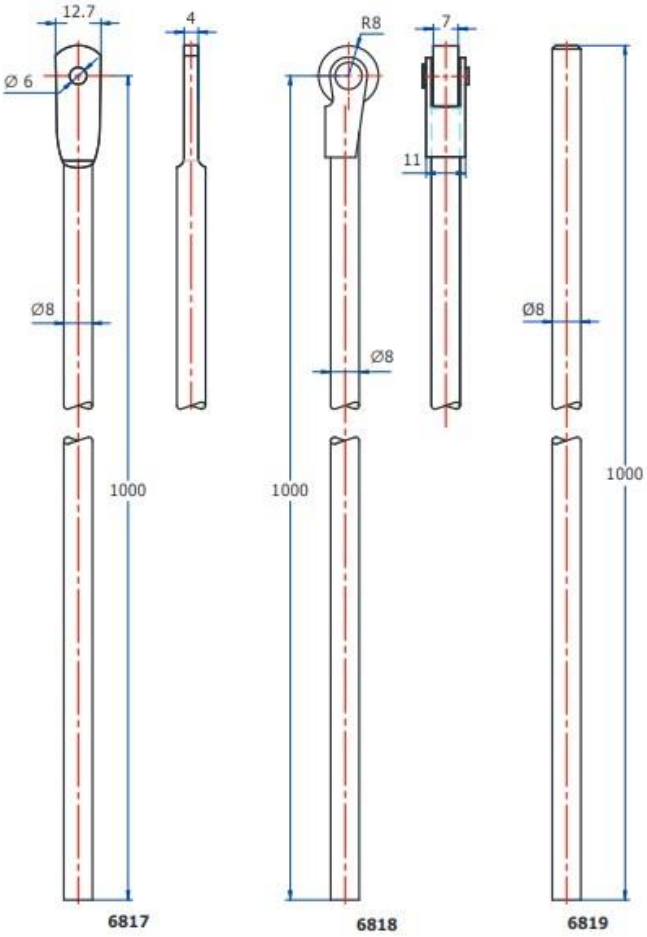

Poignée escamotable AGA 6040

En polyamide
Verrouillée par demi-cylindre

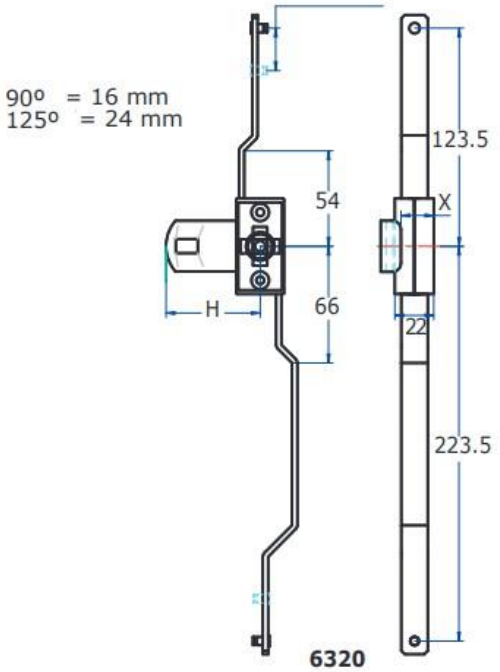

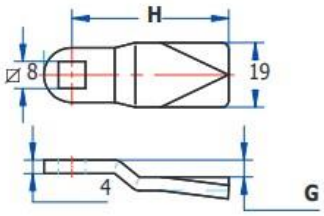

H	47	52	57	62	47	47	47	47
G	-	-	-	-	5	10	15	20

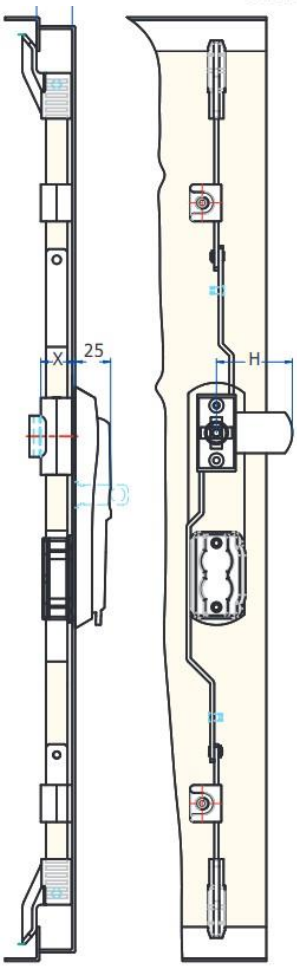

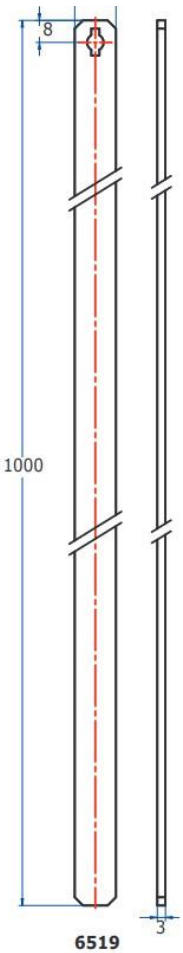

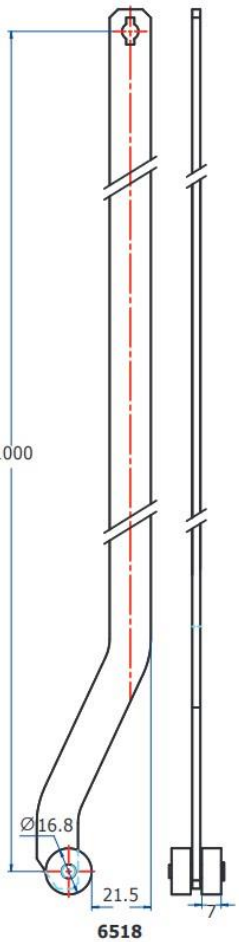

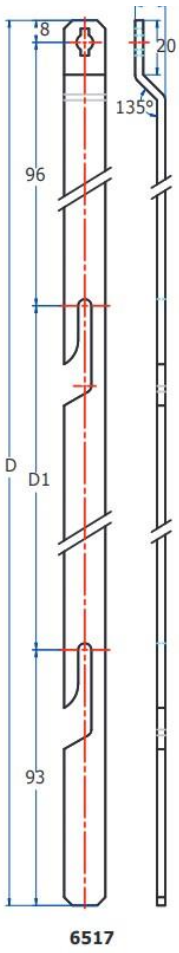

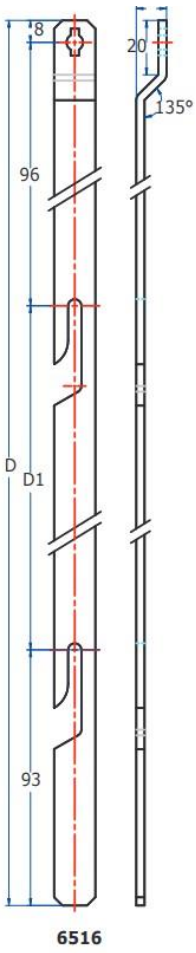

D'autres modèles de cames sont disponibles, nous contacter.